KYLAND

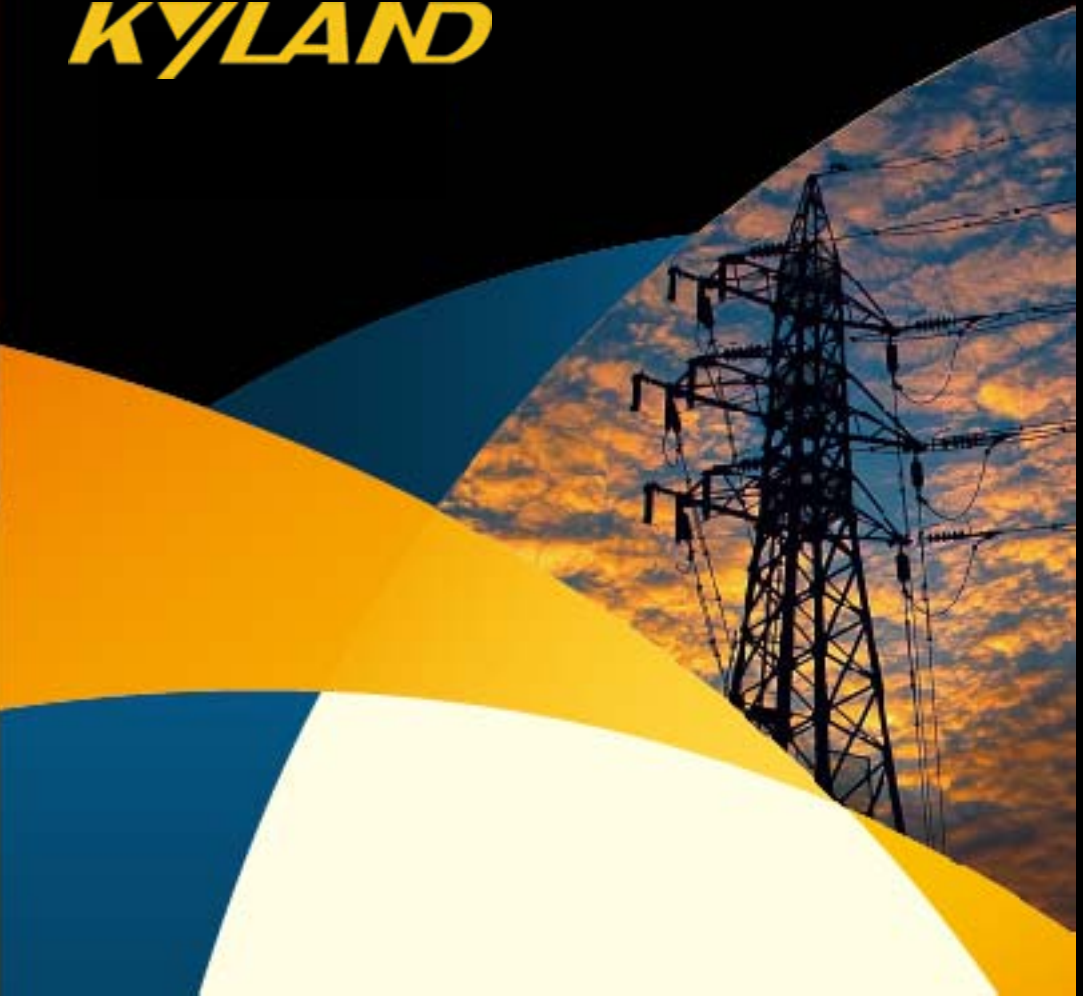

Информационный бюллетень

-Новые продукты с **PoE**

-Обновленная версия **SICOM3024P**

-Моделирование **IEC61850**

-Сравнение продуктов **Kyland** и **RuggedCom**

Сентябрь **2013** г.

Обзор новых продуктов с POE+

KIEN2204S
Неуправляемый
2GX/GE + 4 10/100Base-TX
(max 4 POE+ порта)
Подробнее >>

SICOM3008S
Управляемый
8 10/100Base-TX
(max 8 POE+ портов)
Подробнее >>

SICOM3307S
Управляемый
3GX/GE + 7 10/100Base-TX
(max 7 POE+ портов)
Подробнее >>

Продукция доступна для заказа!

KYLAND

Обновленная версия SICOM3024P

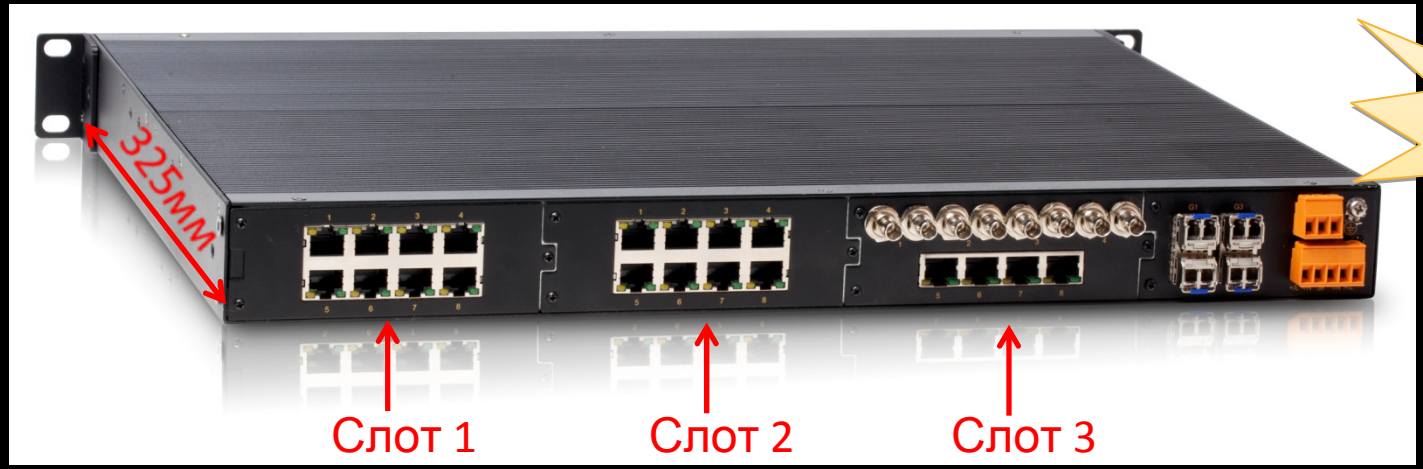

Новинка

Основные отличия от предыдущей версии:

1. Теперь новая версия SICOM3024P имеет модульную конструкцию. Несмотря на то, что комплектация соответствующими модулями выполняется на заводе, теперь у вас нет необходимости приобретать устройство с 24 портами, можно заказать нужную конфигурацию! Коммутатор имеет 3 слота для 100M модулей, а каждый модуль имеет 8 портов 100M fast Ethernet (медь/оптика).
2. Глубина корпуса уменьшилась до 325мм вместо 420мм у сегодняшней версии.

Подробнее: нажмите здесь

KYLAND

Техническое моделирование IEC61850

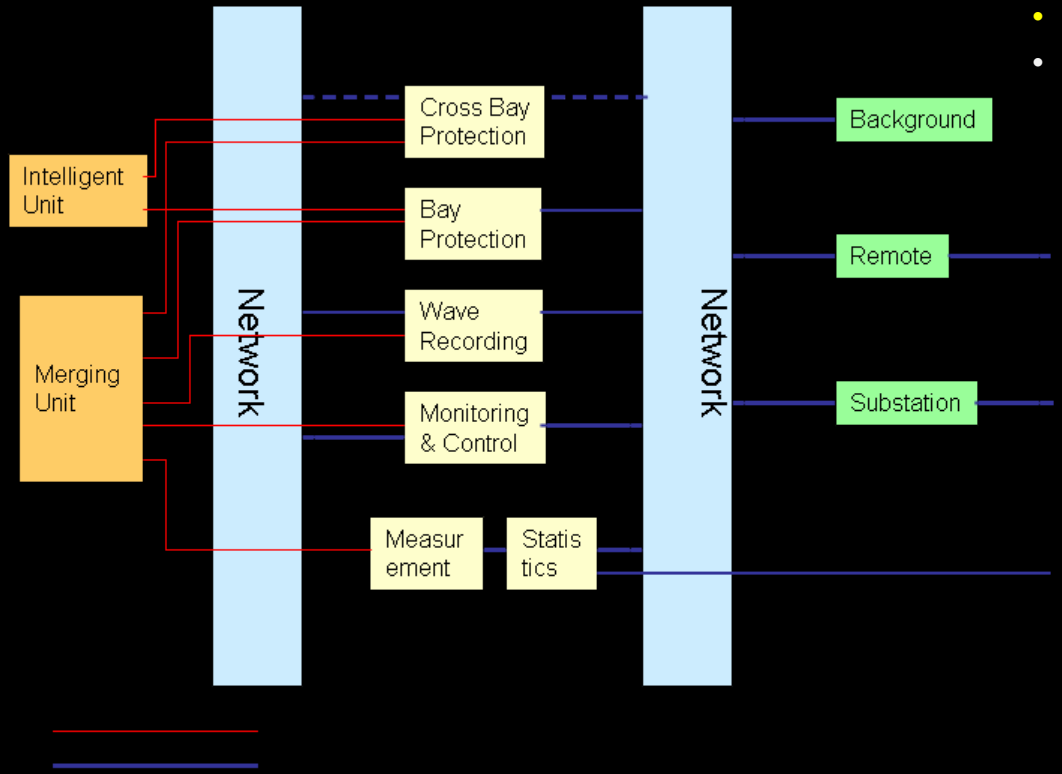

- **Вводная часть**
- Конфигурация коммутатора сложная, но она необходима для работы различных сервисов на подстанции. Поэтому важно развивать объектно-ориентированные модели для настройки и управления, а также программного обеспечения. В настоящее время, SNMP используется для управления промышленными коммутаторами, но будучи основным режимом управления в телекоммуникациях, SNMP не подходит к такому объектно-ориентированному режиму управления промышленной платформы, как smart grid (интеллектуальные сети) и не может быть интегрирована в систему управления smart grid (интеллектуальных сетей). Таким образом, развитие модели управления промышленных коммутаторов Ethernet на базе IEC61850 является одной из ключевых технологий удобного управления smart grid .

KYLAND

IEC61850 Свободное моделирование

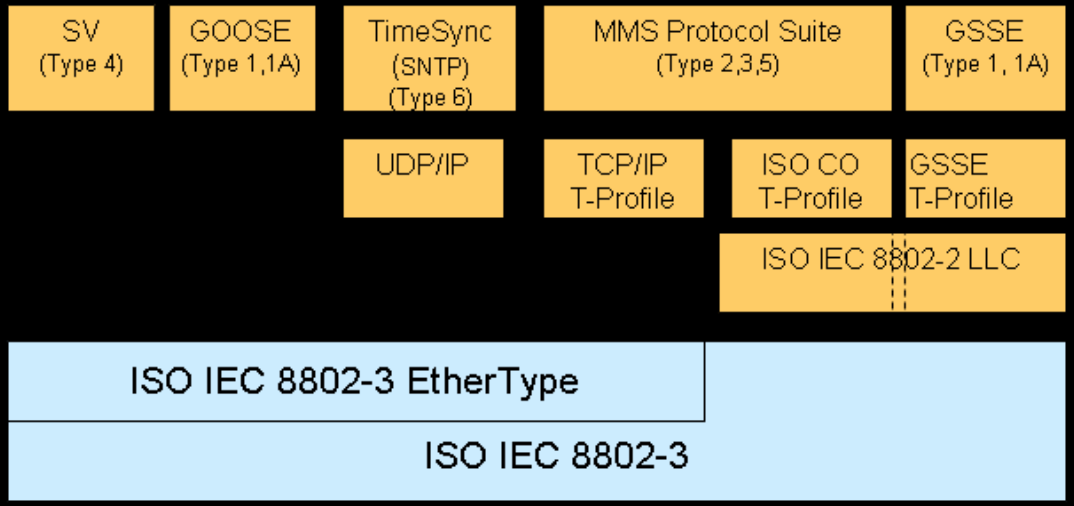

- **Основная информация**
- Единое управление коммутаторами на уровнях процессов и подстанций в сетях для интеллектуальных подстанций
- Никаких дополнительных устройств или тренингов для обслуживающего персонала интеллектуальных подстанций
- Только настройка необходимых для управления компонентов в связи с самоописываемой особенностью IEC61850.
- Нет больше необходимости ручного вмешательства в интеллектуальные подстанции.
- Статус и информация о авариях собирается и передается на удаленные системы управления (областные NMS).
- Автоматическая настройка, простая эксплуатация и управление коммутаторами.

KYLAND

IEC61850 Свободное моделирование

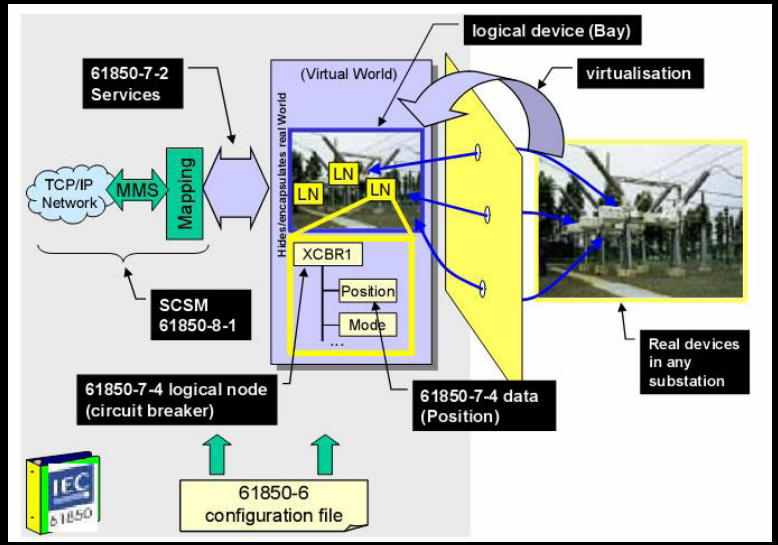

Стек протоколов IEC61850 виртуализирует фактические устройства и функции в иерархические структуры данных посредством информационного моделирования, и выполняет определенные функции путем обмена данными с ACSI между различными субъектами коммуникации. Отображение между различными протоколами связи осуществляется через SCSM, достигая максимальной совместимости и избегая воздействия от развития коммуникационных протокольных стеков. На уровне системы, язык конфигурации стандартизирован для достижения автоматического обслуживания и легкой интеграции.

- Техническое описание IEC61850 для управления коммутатором

KYLAND

Вывод

Стандарт МЭК 61850 предоставляет возможность разработки новых и совершенных решений для систем автоматизации подстанций. Функциональная совместимость этих решений стоит на первом месте в списке ожиданий от результата реализации стандарта. То, насколько устройства и решения оказываются функционально совместимыми между собой, зависит от результатов работы фирм-производителей. Выше показано, что возможность свободного моделирования и наименования данных, как и поддержка различных сервисов обмена данными, может обеспечить взаимозаменяемость устройств с точки зрения процедуры обмена данными. Это, в свою очередь, означает упрощение процедуры установки одного устройства взамен другого и сокращение времени простоя электроустановки в случае возникновения отказа.

Руководство по выбору продукции

Kyland и RuggedCom

В следующих слайдах приведены сравнительные характеристики некоторых серий коммутаторов Kyland с аналогами от RuggedCom

KYLAND и RUGGEDCOM®

A Siemens Business

KYLAND

Сравнение продуктов

Kyland и RuggedCom (в 19” конструктив)

Kyland	RuggedCom
SICOM6028GPT, SICOM6424PT, SICOM3028GPT, SICOM3424PT	RSG2288
SICOM3028GP	RSG2200
SICOM3024P, SICOM3424P	RSG2100
SICOM3424P (PoE+)	RSG2100P
SICOM3024P, SICOM3424P	RSG2300
SICOM3424P (PoE+)	RSG2300P
SICOM2024M	RS1600T
SICOM3024P	RS1600F

KYLAND

GPT серия и RSG2288

SICOM6028GPT, SICOM6424PT
SICOM3028GPT, SICOM3424PT

Модульный управляемый коммутатор уровня 2/3 соответствие IEC61850 & IEEE1588, интегрированный IRIG-B конвертор: 28G/24+4G

RSG2288

Модульный управляемый коммутатор уровня 2 с поддержкой IEEE1588v2 и интегрированный IRIG-B конвертор: 9T портов

Основные преимущества: Модульная конструкция, шасси уровеня 2 и 3. (самостоятельное настройка); Высокая плотность портов: максимум 28 Гигабитных портов; IEEE1588v2 & SyncE решение с точностью 10 нс на всех портах; GPS модуль с точностью ± 100 нс

KYLAND

SICOM3028GP vs. RSG2200

SICOM3028GP

Модульный управляемый коммутатор уровня 2. Максимум до 28 Гигабитных поров. Соответствует IEC61850

RSG2200

Модульный управляемый коммутатор максимум возможно 9 портов

Основные преимущества: Высокая плотность портов - 28 гигабитных портов; Модульный дизайн, поддерживает горячую замену модулей; Множество функций, таких как serial, PRP/HSR и PoE; Консольный порт USB делает проще процесс сохранения и восстановления настроек; Кольцевой протокол IEC62439-6/DRP осуществляет восстановление связи за 20мс и не зависит от количества устройств в кольце.

SICOM3024P vs. RSG2100

SICOM3024P

RSG2100

Модульный управляемый коммутатор уровня 2.
Максимум 24+4G портов. Соответствует IEC61850

Управляемый коммутатор 19 портов

Основные преимущества: Плотность портов - 24+4G, буфер пакетов 4Mbit; Поддерживается VCT (Virtual Cable Test), Протокол быстрого восстановления основанный на VLAN: DT-VLAN; Поддержка Link Status Check и Loop Status Check

KYLAND

SICOM3024P vs. RSG2300

SICOM3024P

RSG2300

Управляемый коммутатор L2: 24 100M порта и 4 Гигабитных порта. Соответствует IEC61850

Управляемый коммутатор 32 100M порта и 4 Гигабитных порта под Uplink

Основные преимущества: Доступно 24 100M порта и 4 Гигабитных порта, буфер пакетов 4Mbit; Поддерживается VCT (Virtual Cable Test), Протокол быстрого восстановления основанный на VLAN: DT-VLAN; Поддержка Link Status Check и Loop Status Check. Одобрен KEMA, State Grid Type A Approval (Китай), Китайский институт электроэнергии научно-исследовательский моделирования динамических испытаний

KYLAND

Сравнение продуктов

Kyland и RuggedCom (на Din Rail)

Kyland	RuggedCom
SICOM3307S (To be released in Q3)	RS900GP
SICOM3000	RS900G
SICOM3009A, KIEN7009, SICOM3016	RS900
SICOM3010G	RS940G
SICOM8010, SICOM5208R	RSG969
SICOM3009A-8T	i800
SICOM3000, SICOM3306	i801
SICOM3009A, KIEN7009, SICOM3306	i802
SICOM3009A, SICOM3306	i803

KYLAND

SICOM3307S vs. RS900GP

SICOM3307S

RS900GP

Управляемый коммутатор уровня 2. 7 портов 100M с PoE+ и 3-мя Гигабитными портами.

10-портовый управляемый PoE коммутатор
с гигабитными портами

Основные преимущества: 3 Гигабитных Combo-порта (100/1000BaseX или 10/100/1000Base-TX с разъемом RJ45); Протокол кольцевого резервирования IEC62439-6/DRP восстанавливает связь за 20мс, независимо от количества устройств в кольце; Консольный порт Mini USB, быстрое сохранение настроек и восстановление через USB; Кнопка для сброса настроек и перезагрузки устройства; Автоматичекое определение подключения PD (устройства с функцией PoE)

KYLAND

SICOM3000 и RS900G

SICOM3000

10- портовый управляемый коммутатор L2: 8 портов х 100М и 2 Гб порта (SFP). Соответствуе т IEC61850

RS900G

10-портовый управляемый коммутатор L2: 8 портов х 100М и 2 Гб порта (SFP).

Основные преимущества: 2 Гигабитных потра с разъемом SFP и 8 портов 10/100Base-TX, (2 порта из которых в зависимости от модели могут быть оптическими 100Base-FX); Рабочая температура устройства в экстремальных суровых условиях (-40°C), меньшие габариты.

KYLAND

SICOM3009A,KIEN7009,SICOM3016 и RS900

SICOM3009A, KIEN7009

SICOM3016

RS900

9-и портовый управляемый коммутатор с оптическими портами

Основные преимущества: Различные конфигурации (3F+6T, 2F+6T, 1F+7T, 8T, 4F+16T, 2F+8T) что позволяет подобрать оборудование под определенную задачу; SICOM3009A/KIEN7009 поддерживет протокол кольцевого резервирования IEC62439-6/DRP который восстанавливает связь за 20мс, и не зависит от количества устройств в кольце, Консольный порт Mini USB, быстрое сохранение и восстановление настроек через USB, Кнопка сброса настроек и перезагрузки устройства

SICOM3010G и RS940G

SICOM3010G

Управляемый коммутатор L2: 10 Гб портов. Соответствует IEC61850

RS940G

Управляемый коммутатор L2: 8 Гб портов.

Основные преимущества: Максимально возможно 10 Гигабитных портов (2 гигабитных Combo-порта, 2 2 гигабитных порта с разъемом SFP и 6 медных портов 10/100/1000Base-TX); Протокол кольцевого резервирования IEC62439-6/DRP восстанавливает связь за 20мс, независимо от количества устройств в кольце; Консольный порт Mini USB, быстрое сохранение настроек и восстановление через USB; Кнопка для сброса настроек и перезагрузки устройства;

KYLAND

Advantages of Kyland Solution

1. Kyland предлагает самое большое разнообразие устройств **IEC61850** на рынке: L2/L3, высокая плотность портов, Модульная конструкция, много вариантов для разных целей применения	6. Первый и единственный промышленный коммутатор Ethernet с возможностью свободного моделирования данных согласно МЭК 61850
2. Kyland предлагает **серию устройств Green Ethernet,** которая выгодна потребителю, так как позволяют экономить электроэнергию, а также являются более надежными и долговечными	7. **GOOSE-over-GRE-IPv4 Tunnel** технология обеспечивает передачу пакета GOOSE через IP-сеть.
3. Сертификат **KEMA** IEC61850-3 и IEEE1613, нулевые потери пакетов при полной загрузке и в течение длительного периода времени	8. **IEC62439-3 (PRP/HSR)** обеспечивает наличие сетей автоматизации
4. Kyland **IEC62439-6/DRP** осуществляет конечное решение для кольцевой топологии с фиксированным временем восстановления для неограниченного числа устройств	9. Серии **GPT** предлагают модульные L2/L3 платформы, подходящие под различные службы
5. Уникальное решение **IEEE1588v2+SyncE** повышает точность синхронизации часов до 10нс	10. Kyland учитывает требования заказчика и дает **5 лет гарантии с** бесплатным обслуживанием

Спасибо!

Вы можете скачать наши предыдущие обзоры здесь:
http://www.kyland.ru/customers/present

Если у Вас есть предложения или дополнения, свяжитесь с нами: sales@kyland.ru

Важная информация: Все календарные планы, указанные в данном каталоге, являются предполагаемыми. Мы не гарантируем полного соответствия указанному времени исполнения. Мы оставляем за собой право вносить изменения без предупреждения